Home BeON

El sensor que sincroniza la carga del VE con tu casa

- ¿Deseas cargar tu VE de forma más rápida y sin necesidad de una costosa actualización de la instalación?
- ¿Deseas evitar cualquier riesgo de sobrecarga al usar electrodomésticos mientras cargas tu VE?
- ¿Deseas conseguirlo sin una gran inversión?

Home BeON representa un paso adelante en la carga doméstica del VE permitiendo cargar el vehículo mientras se usan los electrodomésticos.

Se trata de un sensor inteligente que se añade fácilmente al cuadro eléctrico doméstico y ajusta de forma dinámica el consumo del vehículo eléctrico cuando está a punto de producirse una sobrecarga.

Home BeON mide y interpreta el consumo de la casa, genera la señal correspondiente y la envía a la Wallbox que la interpreta y modifica la corriente de salida de acuerdo con esta información.

Home BeON aprovecha los momentos en los que se usa menos energía para cargar el VE ahorrando dinero y energía.

Compatible con eHome y eNext

Sensor Inteligente

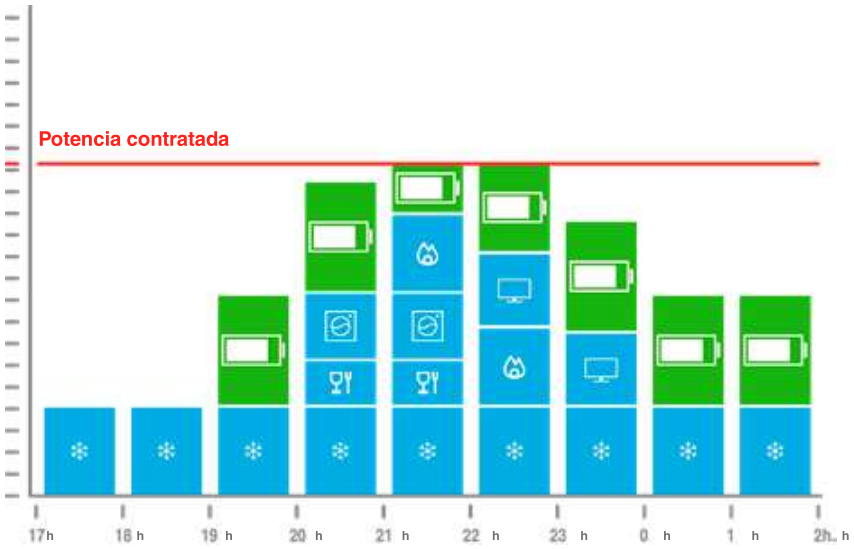

Dimensiones del producto
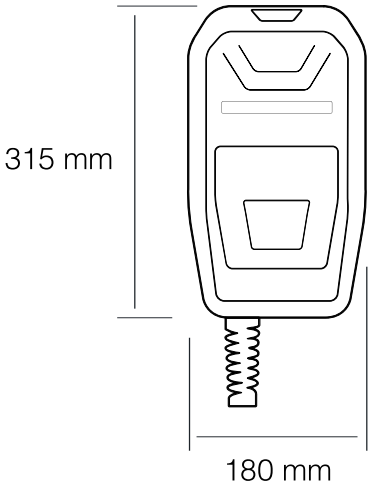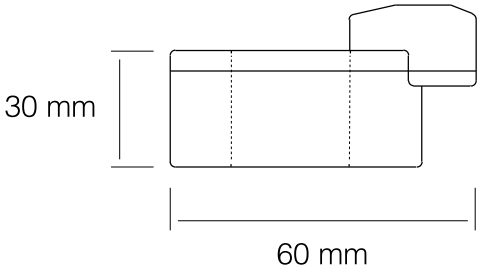
Es tan pequeño que cabe en cualquier sitio